Oberbecksener Straße 97 | D-32547 Bad Oeynhausen
Telefon: +49(0)57 31-7 55 07-0 | Fax: -7 55 07-60
E-Mail: info@hagor.de | www.hagor.de

LED-SM Samsung IER 130“

Art.-Nr.: 6250

mobiles Standsystem

Die LED-Komplettsysteme von HAGOR wurden speziell für gängige Cabinettypen ausgewählter Hersteller vorkonfiguriert, z. B. Unilumin, LG, Samsung oder Infiled.

Die abgestimmten Halterungsmodule, auf Basis vielfach praxiserprobter HAGOR- und comPRO-nents-Komponenten, bieten solide Technik zur Erstellung aller erdenklichen LED-Videowand-Unterkonstruktionen.

Die LED-Komplettsysteme sind als Wandmontagelösung, mobile Lösung, Boden Wand Montage oder motorisch höhenverstellbares Liftsystem erhältlich.

Das hochwertige Design der Aluminium- und Stahloberflächen wird durch eine schlag- und kratzfeste sowie lösungsmittelfreie Pulverbeschichtung optisch abgerundet und geschützt.

Ein durchdachtes Kabelmanagement entlang der Tragelemente gewährleistet ein sauberes Erscheinungsbild, eine schnelle Montage und eine problemlose Wartung.

Durch die einfachen modularen Elemente ist der Aufbau schnell und unkompliziert. Die voll kompatiblen Komponenten lassen sich bei Bedarf zudem problemlos erweiten.

Neben den vorkonfigurierten Systemen bietet HAGOR kundenspezifische Sonderlösungen im LED-Bereich an, welche abgestimmt auf alle Bedürfnisse mit Zubehör wie z. B. Lautsprechern, Steuerungen etc. individualisiert werden können.

Mobil dank Lenkrollen (tlw. feststellbar)

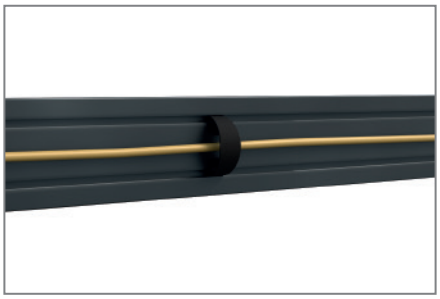

Kabelführung mittels Clips

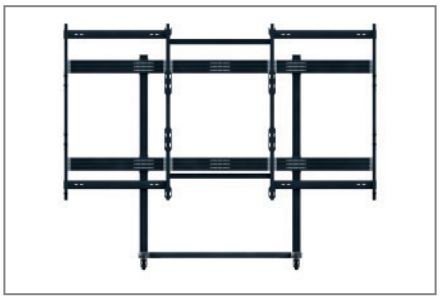

Kein Fineadjustment notwendig

Technische Änderungen vorbehalten | Dieses Dokument ist Eigentum der HAGOR Products GmbH. Weitergabe sowie Vervielfältigung dieses Dokuments, Verwertung und Mitteilung seines Inhalts sind verboten, soweit nicht ausdrücklich gestattet. Zuwiderhandlung verpflichten zu Schadenersatz. Alle Rechte für den Fall der Patent-, Gebrauchsmuster- oder Geschmacksmustereintragung vorbehalten.

Oberbecksener Straße 97 | D-32547 Bad Oeynhausen
Telefon: +49(0)57 31-7 55 07-0 | Fax: -7 55 07-60
E-Mail: info@hagor.de | www.hagor.de

LED-SM Samsung IER 130“

mobiles Standsystem

Art.-Nr.: 6250

- Standsystem mobil (Auf Wunsch auch freistehend)
- Passend für Samsung IER 130“
- Montageseitig entlang der Säule höhenverstellbar
- Kein Fineadjustment notwendig
- Einfache und schnelle Montage
- Auf Wunsch erweiterbar
- Kabelführung entlang der Alu-Rails über Kabelclips
- Verdeckte Kabelfürhung entlang der vertikalen Aluminiumsäulen
- Farbe: schwarz

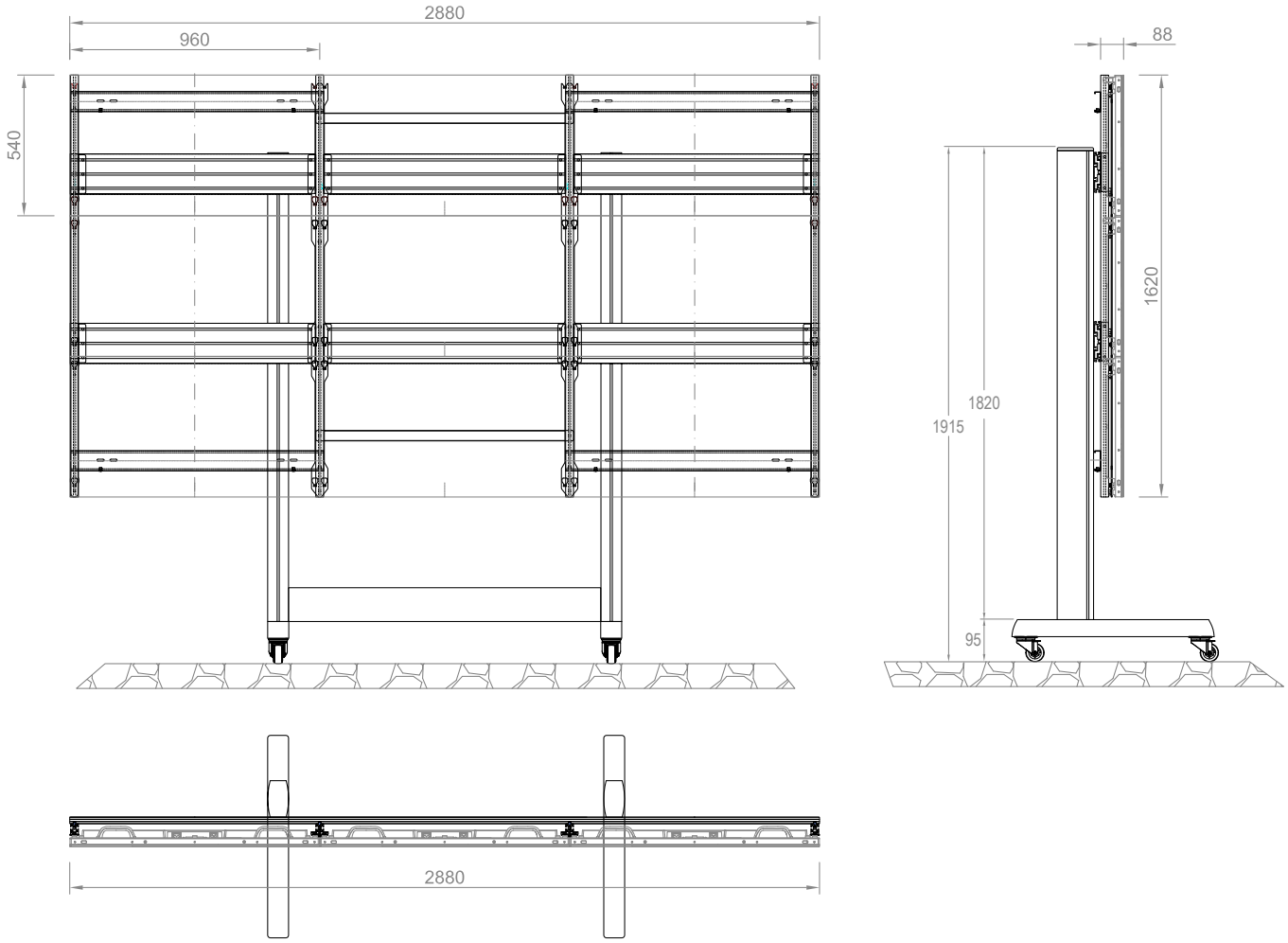

Technische Änderungen vorbehalten | Dieses Dokument ist Eigentum der HAGOR Products GmbH. Weitergabe sowie Vervielfältigung dieses Dokuments, Verwertung und Mitteilung seines Inhalts sind verboten, soweit nicht ausdrücklich gestattet. Zuwiderhandlung verpflichten zu Schadenersatz. Alle Rechte für den Fall der Patent-, Gebrauchsmuster- oder Geschmacksmustereintragung vorbehalten.